GESSI®

65133

GPF651330G001G000

data di validità/validity date
≥ 9/2021



VENTI20

Parte esterna miscelatore termostatico doccia a parete 1 via
External part for thermostatic mixer, one-way diverter

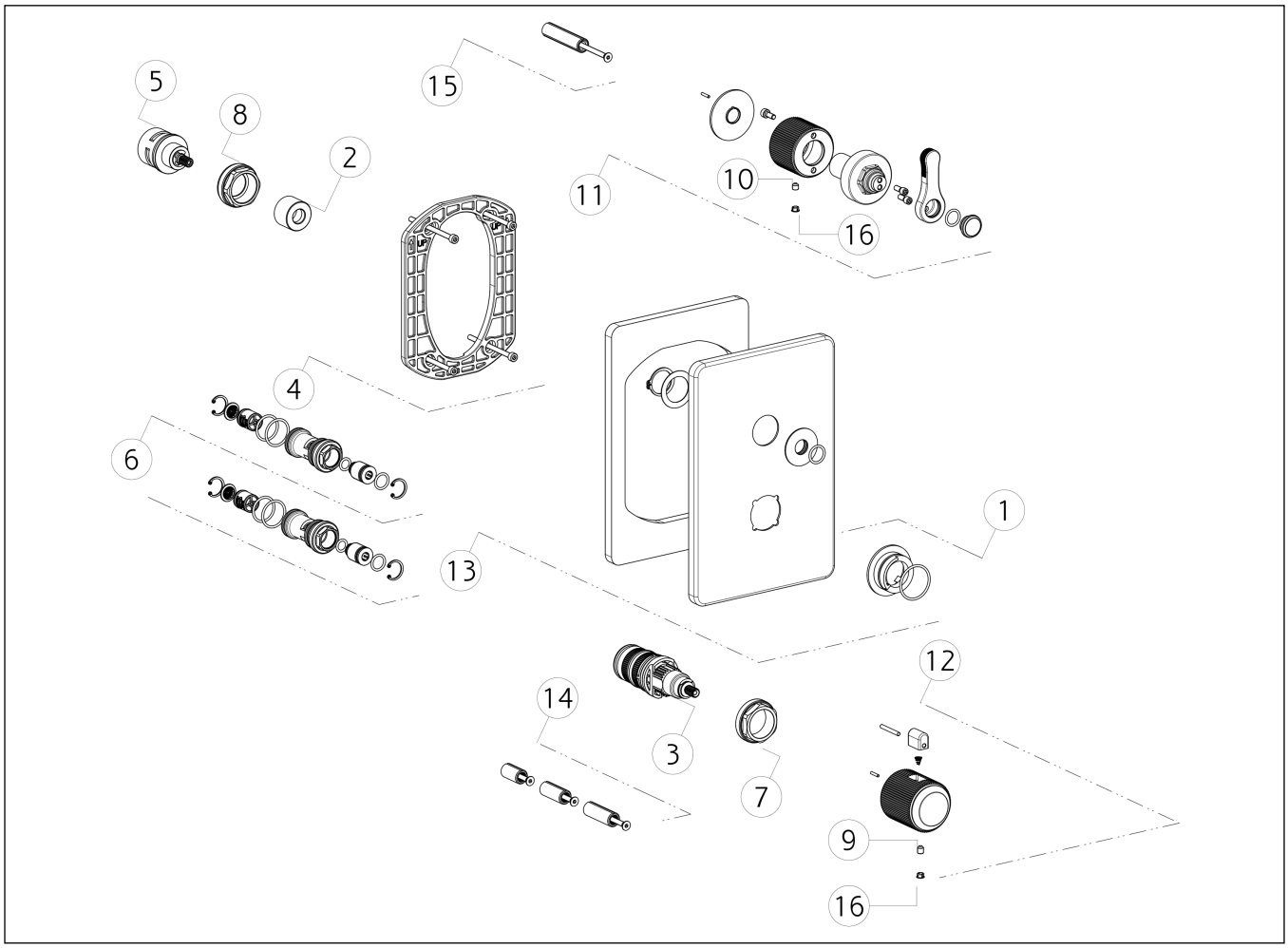

N°	Code	Descrizione	Description
1	SP01739	ANELLO INDICATORE	INDICATOR RING
2	SP03211	BOCCOLA	BUSH
3	SP01936	CARTUCCIA TERMOSTATICA	THERMOSTATIC CARTRIDGE
4	SP01868	CONTROPIASTRA	SUB PLATE
5	SP01772	DEVIATORE	DIVERTER
6	SP01942	FILTRO	FILTER
7	SP01941	GHIERA SERRAGGIO CARTUCCIA	FIXING RING NUT
8	SP01945	GHIERA SERRAGGIO CARTUCCIA	FIXING RING NUT
9	SP00284	GRANO	SCREW
10	SP00610	GRANO	SCREW
11	SP03452	MANIGLIA	HANDLE

N°	Code	Descrizione	Description
12	SP03541	MANIGLIA	HANDLE
13	SP02455	PIASTRA IN FINITURA	FINISHING PLATE
14	SP01940	PROLUNGA	EXTENSION
15	SP01946	PROLUNGA	EXTENSION
16	SP00002	TAPPINO COPRI GRANO	SCREW COVER

Gessi S.p.A. Parco Gessi, 13037 Serravalle Sesia (Vercelli) Italy Tel.+39 0163 454111 Fax.+39 0163 453150 - www.gessi.com - gessi@gessi.it
Il presente disegno a termine di legge non puo' essere reso pubblico o riprodotto senza l'autorizzazione scritta della GESSI S.p.A. copyright GESSI S.p.A.