GESSI®

65102

GPF651020G001G000

data di validità/validity date
≥ 7/2022



VENTI20

Bocca lavabo da parete media
Wall-mounted basin spout, medium spout

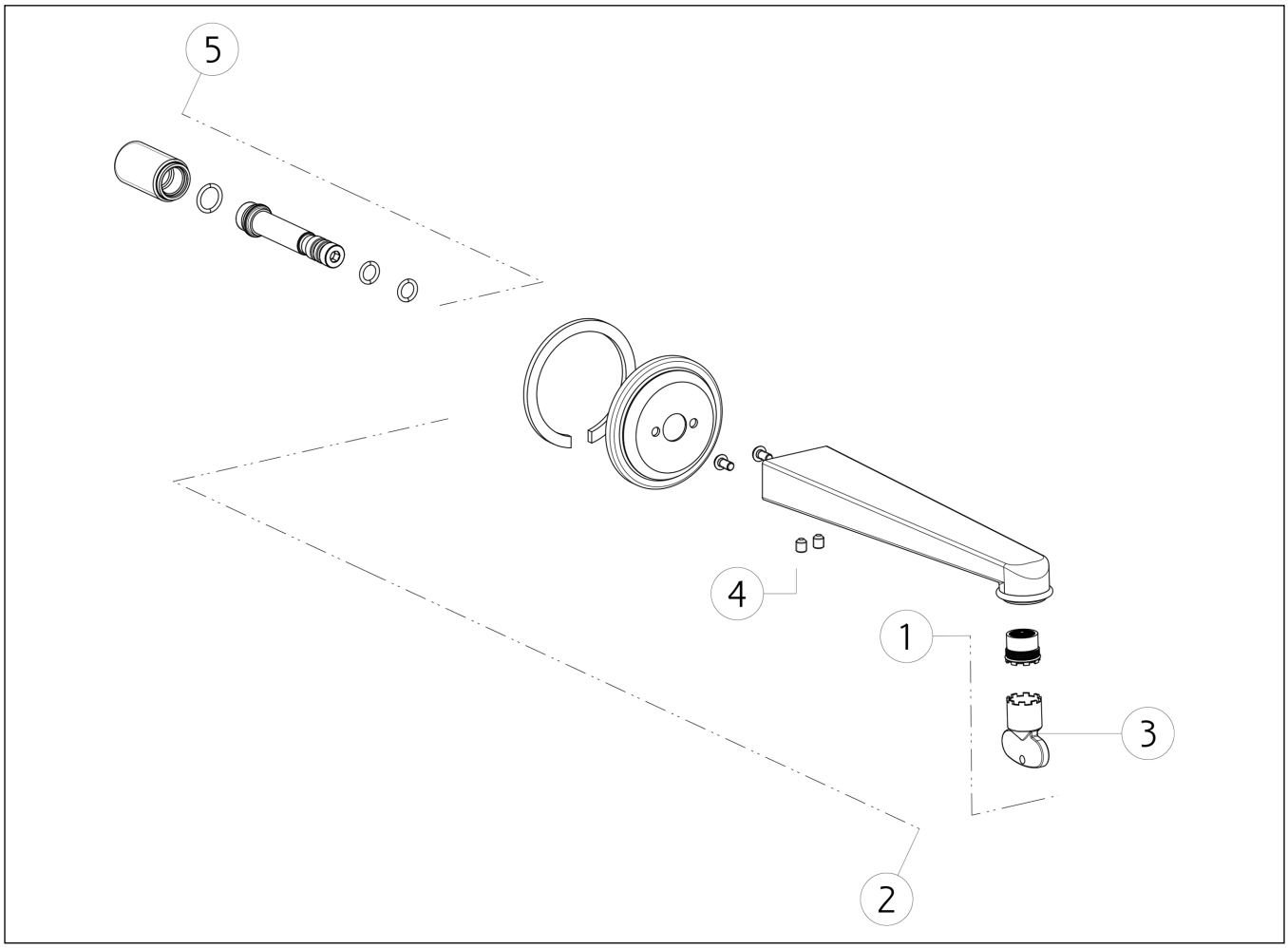

N°	Code	Descrizione	Description
1	SP01608	AERATORE	AERATOR
2	SP03401	BOCCA COMPLETA	COMPLETE SPOUT
3	SP00504	CHIAVE	SPECIAL TOOL
4	SP00284	GRANO	SCREW
5	SP03283	INNESTO	JOINT

Gessi S.p.A. Parco Gessi, 13037 Serravalle Sesia (Vercelli) Italy Tel.+39 0163 454111 Fax.+39 0163 453150 - www.gessi.com - gessi@gessi.it
Il presente disegno a termine di legge non puo' essere reso pubblico o riprodotto senza l'autorizzazione scritta della GESSI S.p.A. copyright GESSI S.p.A.