GESSI®

63397

GPF633970G001G000

data di validità/validity date
≥ 10/2020

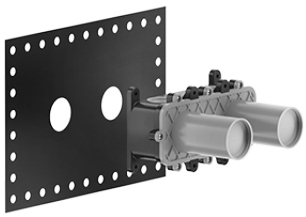

PARTI INCASSO

Parte incasso per miscelatore con bocca
Built-in part for mixer with spout

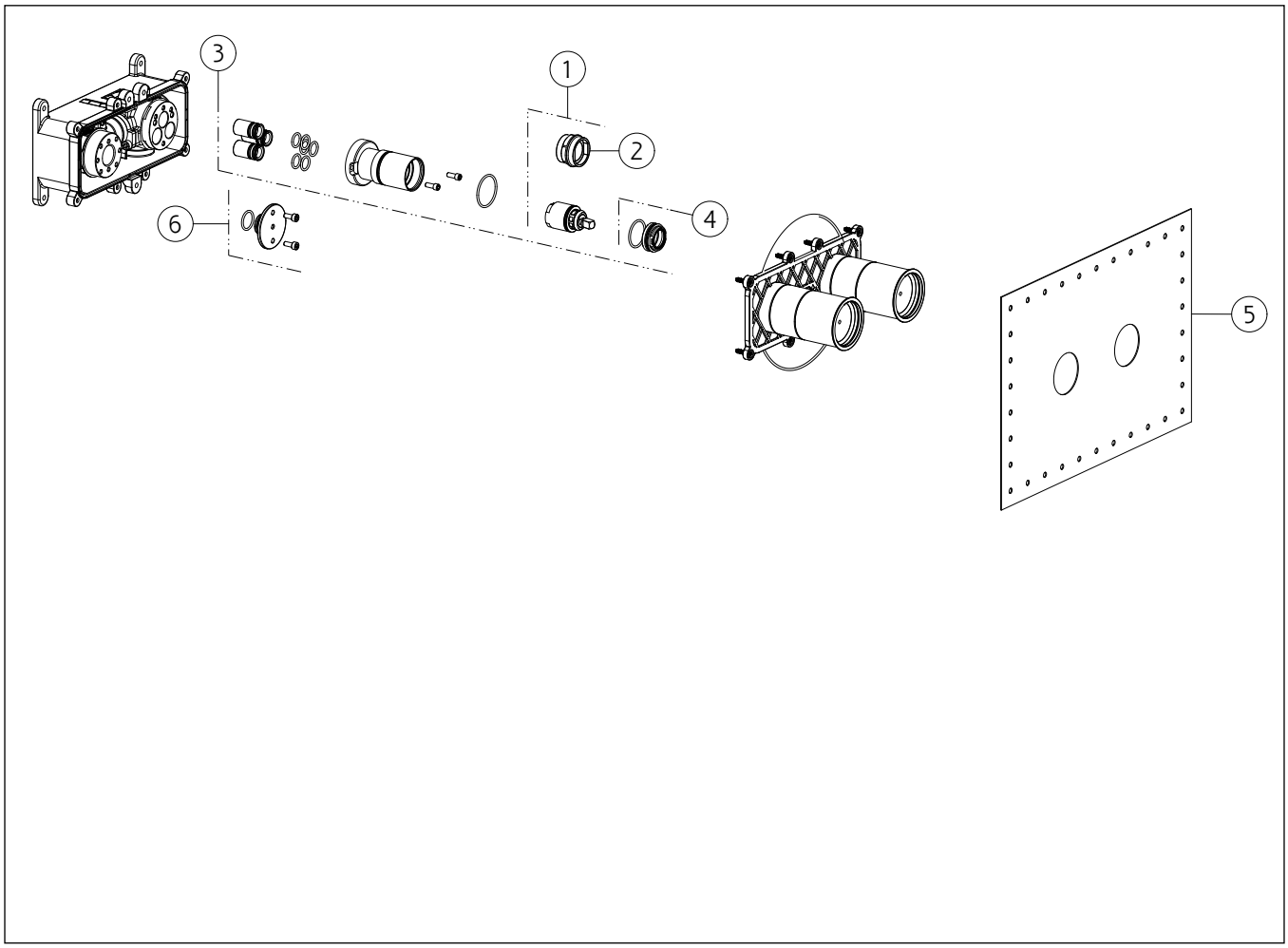

N°	Code	Descrizione	Description
1	SP01277	CARTUCCIA	CARTRIDGE
2	SP00216	CHIAVE	SPECIAL TOOL
3	SP04002	CONTENIMENTO CARTUCCIA	CARTRIDGE HOUSING
4	SP01278	GHIERA SERRAGGIO CARTUCCIA	FIXING RING NUT
5	SP01909	GUARNIZIONE A MURO	WALL GASKET
6	SP01733	TAPPO DI COLLAUDO	TEST PLUG

Gessi S.p.A. Parco Gessi, 13037 Serravalle Sesia (Vercelli) Italy Tel.+39 0163 454111 Fax.+39 0163 453150 - www.gessi.com - gessi@gessi.it
Il presente disegno a termine di legge non puo' essere reso pubblico o riprodotto senza l'autorizzazione scritta della GESSI S.p.A. copyright GESSI S.p.A.