ART. **110**

Kit doccia con flessibile in ottone doppia aggraffatura 150 cm (C02706), doccetta monogetto in ottone (C02403) e supporto snodato in ottone (C02529).

Shower set with double interlock brass flexible hose 150 cm (C02706), 1 jet brass handshower (C02403) and brass adjustable shower holder (C02529).

Kit de douche avec flexible en laiton à double verrouillage 150 cm (C02706), douchette à jet unique en laiton (C02403) et support mural réglable en laiton (C02529).

Kit de ducha con flexo en latón doble costura 150 cm (C02706), ducha de mano 1 chorro en latón (C02403) y soporte articulado en latón (C02529).

Набор для душа: шланг, латунь, 150 см (C02706), одноструйная душевая сетка, латунь (C02403), и шарнирный кронштейн, латунь (C02529).

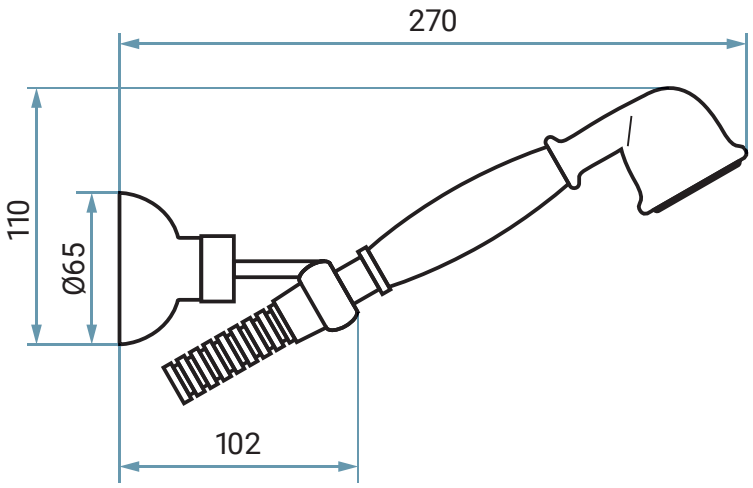

Emmevi Rubinetterie S.r.l.

Via Brughiere, 38
28017 San Maurizio d'Opaglio
(NO) Italy

Tel. +39 0322 950157
info@emmevi.it
www.emmevi.it

Questo disegno è proprietà intellettuale di Emmevi Rubinetterie S.r.l.. È proibita ogni riproduzione completa o parziale o trasmissione a terzi senza autorizzazione.
This drawing is intellectual property of Emmevi Rubinetterie S.r.l.. Any complete or partial reproduction, or any transmission to third party without authorization is forbidden.