GESSI®

65149

GPF651490G001G000

data di validità/validity date
≥ 1/2022



VENTI20

Soffione a parete orientabile
Wall-mounted adjustable showerhead

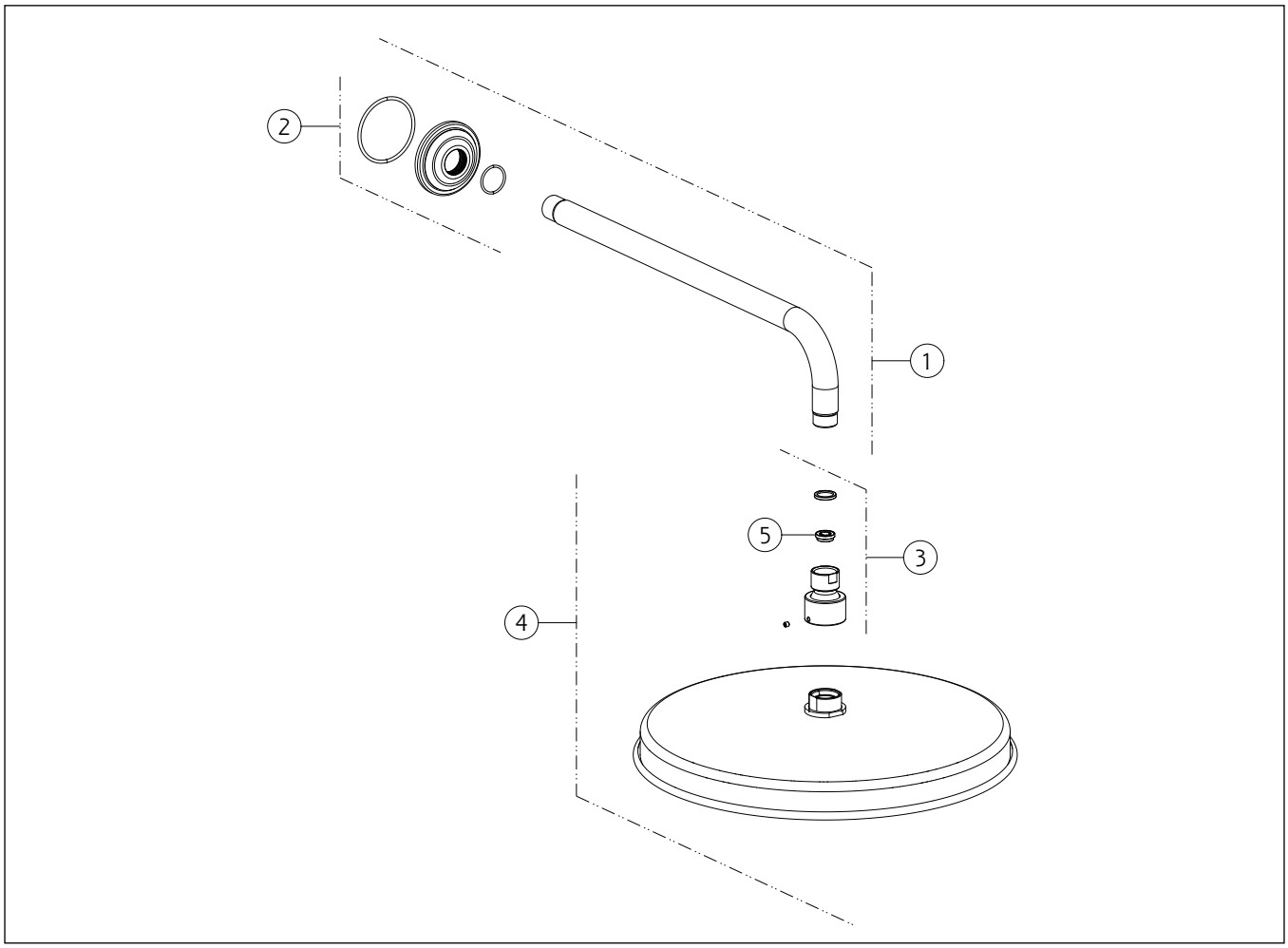

N°	Code	Descrizione	Description
1	SP03414	BRACCIO SOFFIONE	SHOWER ARM
2	SP03406	ROSONE	COVER
3	SP00244	SNODO	JOINT
4	SP03562	SOFFIONE	SHOWERHEAD
5	SP02191	VALVOLA LIMITATRICE DI PORTATA	FLOW REGOLATOR

Gessi S.p.A. Parco Gessi, 13037 Serravalle Sesia (Vercelli) Italy Tel.+39 0163 454111 Fax.+39 0163 453150 - www.gessi.com - gessi@gessi.it
Il presente disegno a termine di legge non puo' essere reso pubblico o riprodotto senza l'autorizzazione scritta della GESSI S.p.A. copyright GESSI S.p.A.