Balloon
Lavabo / *Washbasin*



BA 01 + CN 300

Disegni Tecnici
Technical Drawings

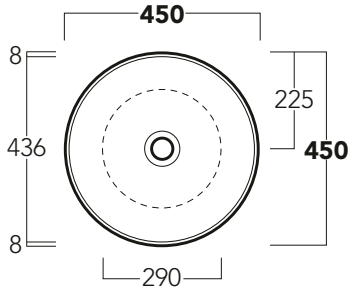

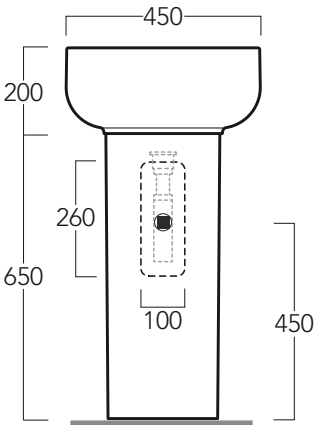

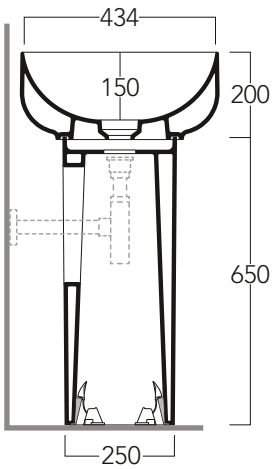

Lavabo tondo cm 45 d'appoggio
o su colonna CN 300.
CN 300 colonna per installazione a parete
(Completo di set di fissaggio F91)

Washbasin 45 cm round countertop
or on pedestal CN 300.
CN 300 pedestal for installation with wall outlet.
(Complete with fixing set F91)

Accessori di completamento
Accesories available

- Colonna CN 300
- Pedestal CN 300
- Sifone lavabo da 1¼ SIF 165
- Trap for washbasin 1¼ SIF 165
- Sifone lavabo da 1¼ SIF 270
- Trap for washbasin 1¼ SIF 270
- Piletta di scarico "free flow" - (ceramica) PLCEBA
- Pop-up waste "free flow" - (ceramic) PLCEBA